一选择题

1．B 2．C 3．D4．D 5．C 6．D 7．A 8．BC 9．CD 10．BD 11．ABD

二实验题

12． 答案：(1)1.50 6   (2) ∞ 1   (3)C

三计算题

13 、 【答案】 .t=5 s .

14、【答案】（1） $B_1=\frac{5mv_0}{2ql}$　　（2） $Q=\frac{5mv_0^2l}{8kq}$　　（3） $B_2=\frac{5\pi mv_0}{3ql}$

$$E=\frac{20(2\pi-3)mv_0^2}{9\pi ql}$$

题目名称	正确答案	得分率
1	B	95.2%
2	C	95.4%
3	D	97.5%
4	D	93.0%
5	C	92.2%
6	D	97.9%
7	A	56.8%
8	BC	69.5%
9	CD	73.6%
10	BD	87.4%
11	ABD	70.9%

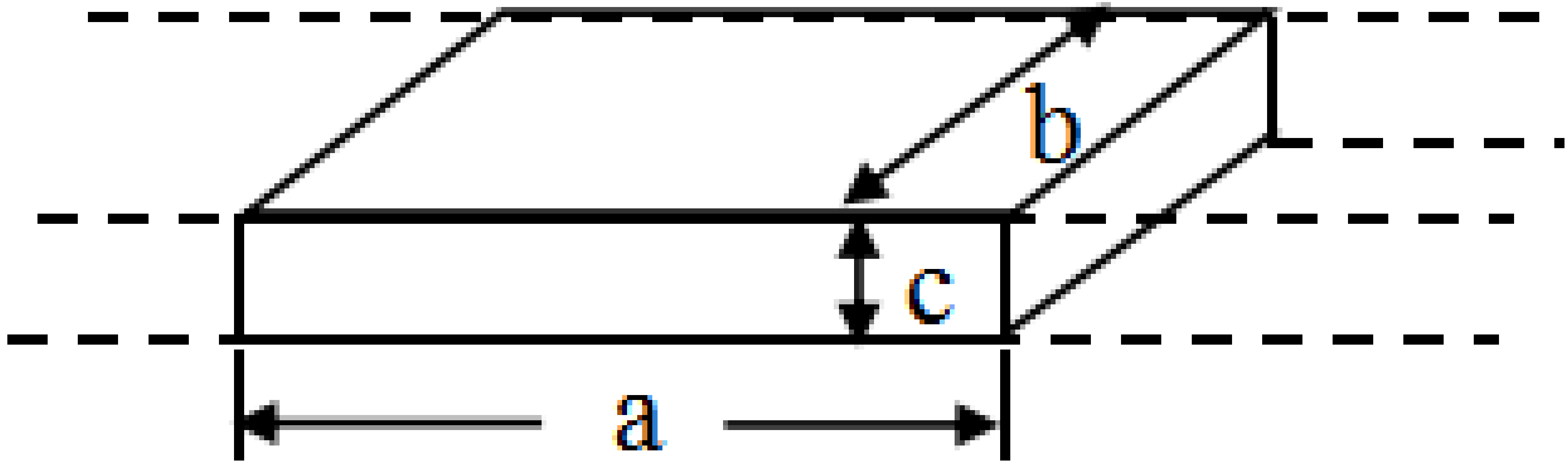
b
c
a

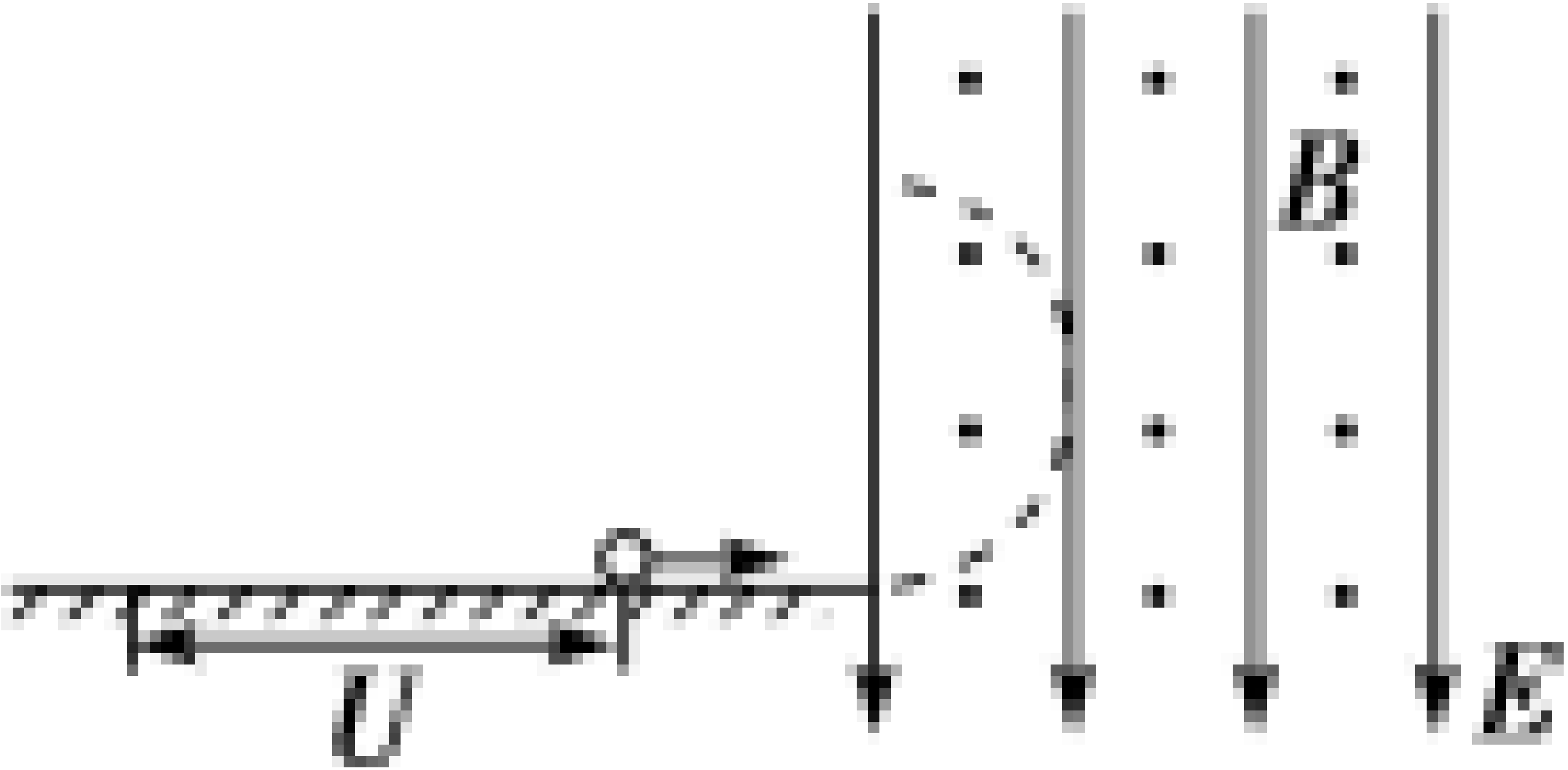
B
U
E

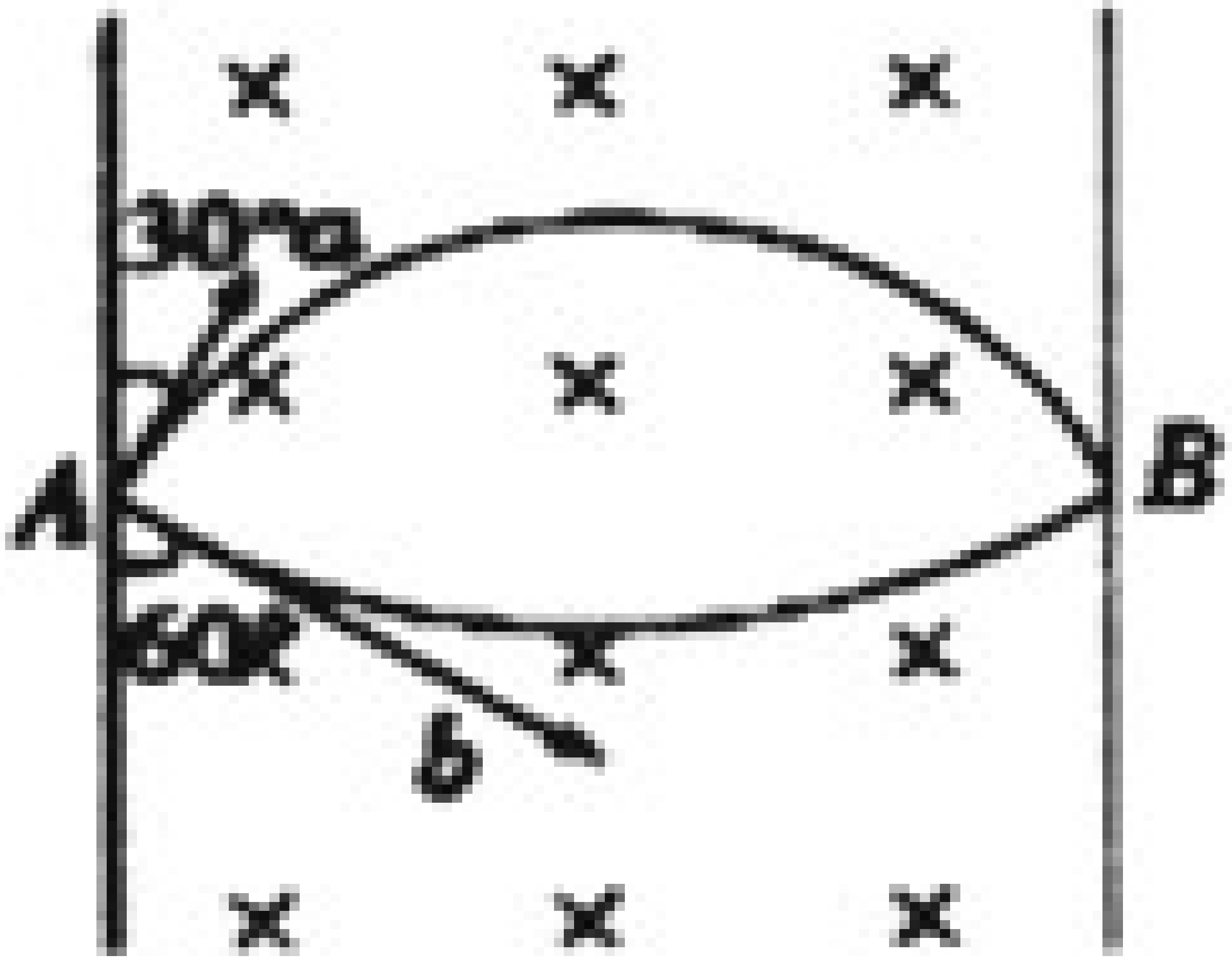
30°
a
A
B
60°
b

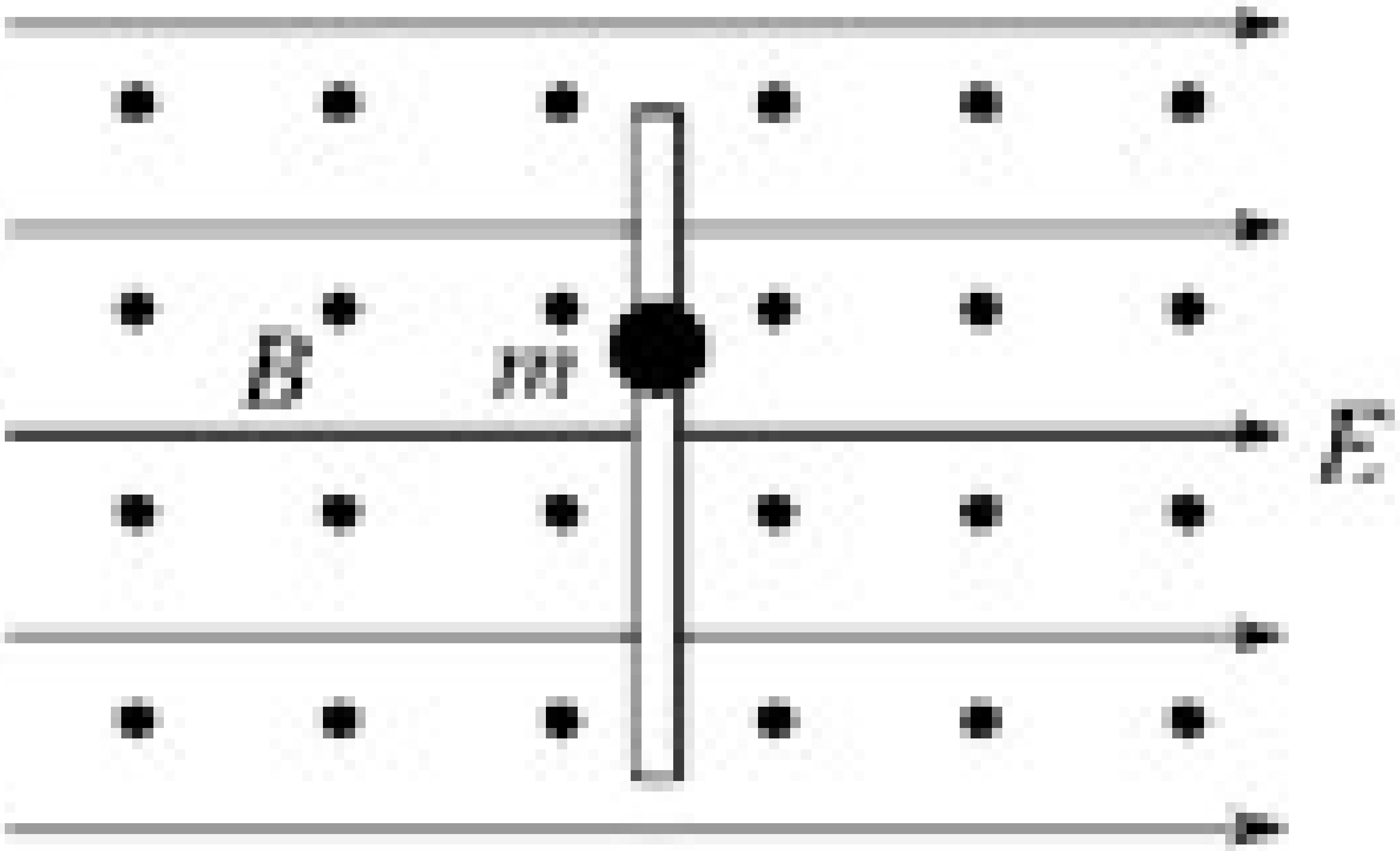
B
m
E

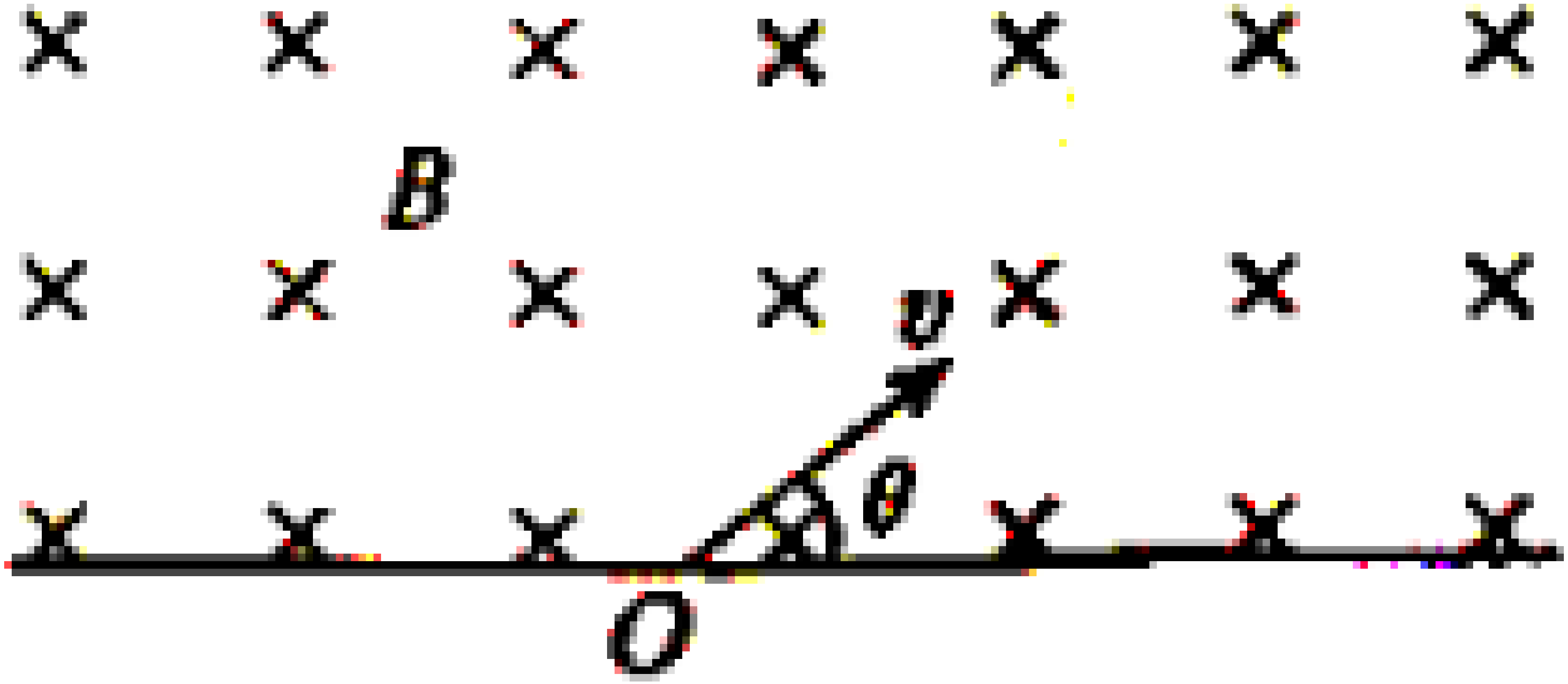
B
v
θ
O

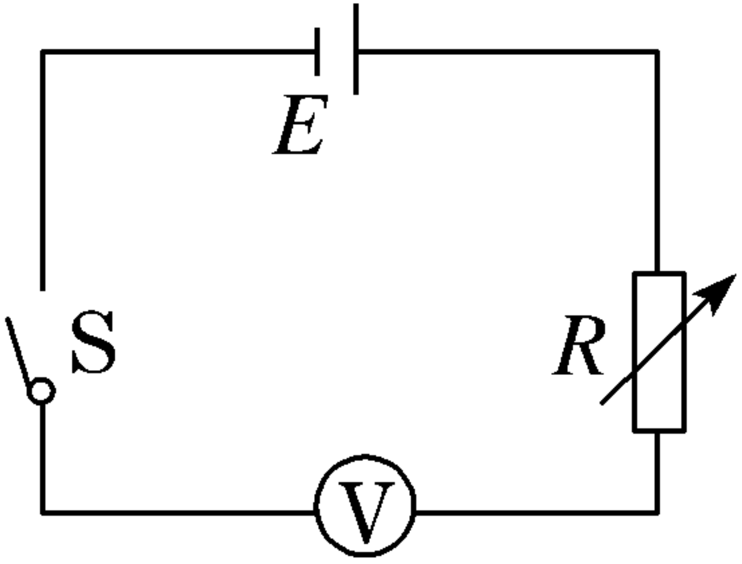

甲

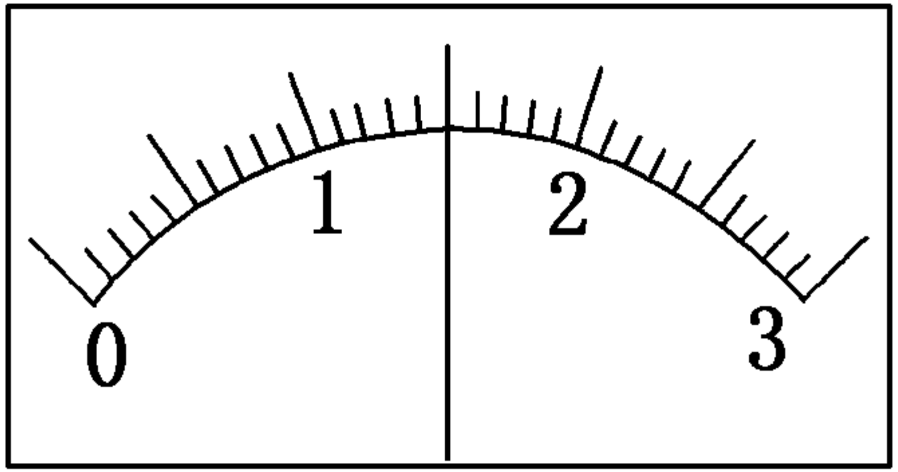

乙

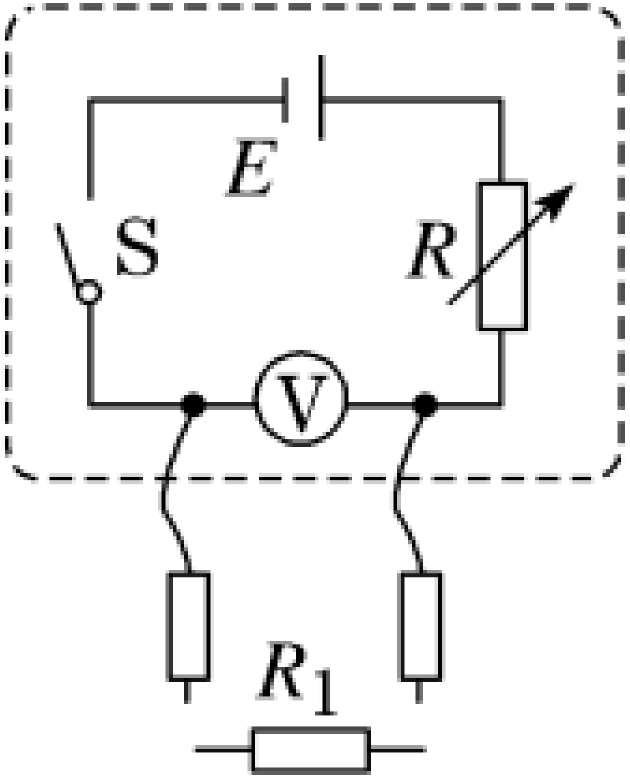

丙

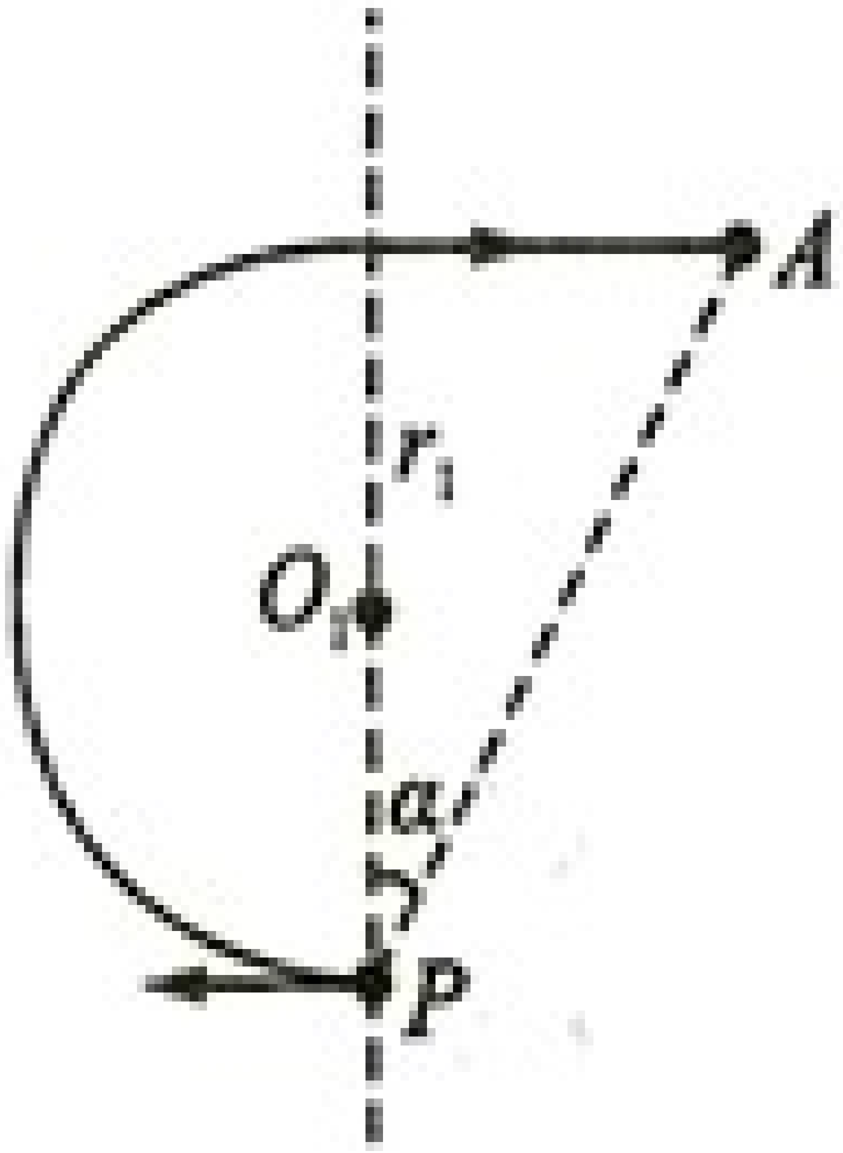
A
r_1
O_1
α
P

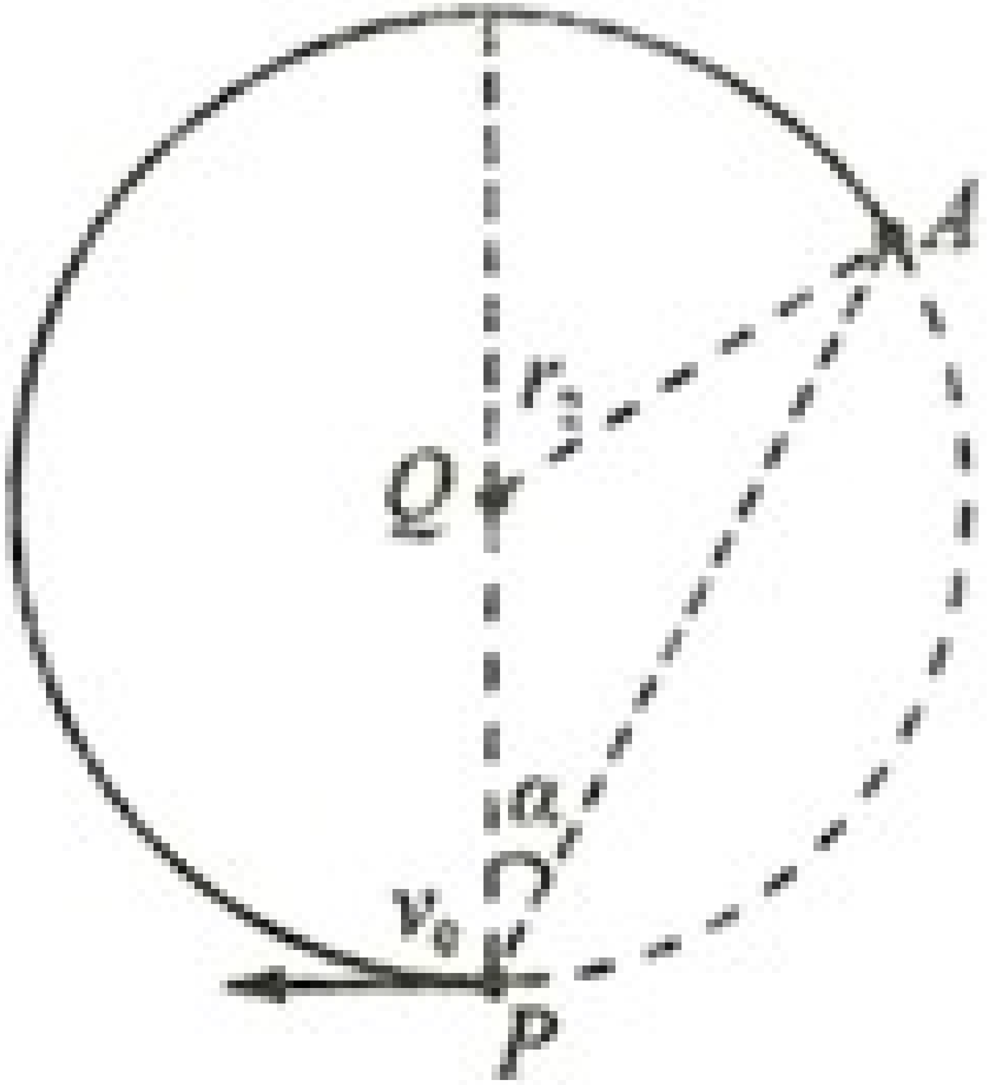
A
r_2
O
α
v_0
P

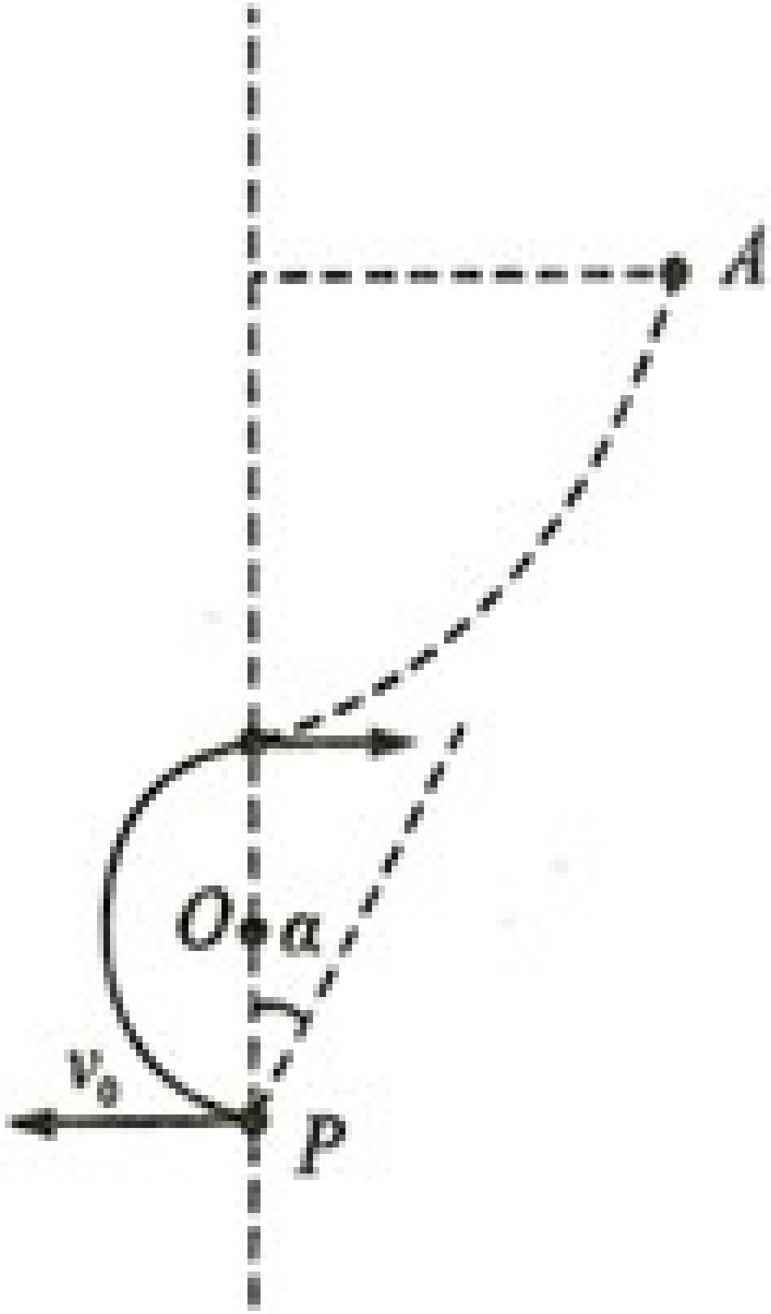
A
O
α
v_0
P